其余 6.3

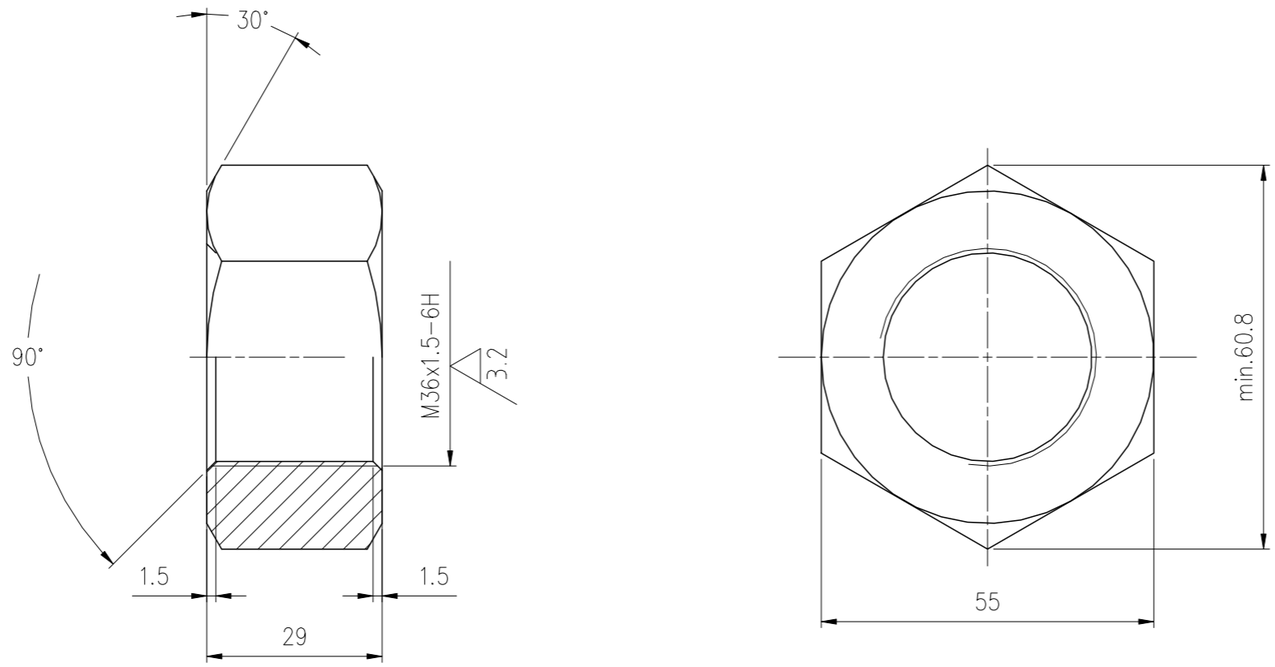

技术要求：

性能等级8级。

本图纸所有权属大连华锐重工集团股份有限公司，未经本公司书面许可，不得以任何方式向第三方提供。

螺母				HF7019.10-19					△A
设　计	潘国辉	工艺审查	付立华	审　核		8			
主任设计	潘国辉	标准化审查		会　签					
审　查	赵恒亮	批　准		幅　面	A3	阶段标记		质量 kg	0.4
DHHI 大连华锐重工集团股份有限公司 DALIAN HUARUI HEAVY INDUSTRY GROUP CO.,LTD.						比　例	1:1		
						日　期	2024.03		
						共 1 页	第 1 页		

D	C	B
文件编号 / 更改签字 / 日　期	文件编号 / 更改签字 / 日　期	文件编号 / 更改签字 / 日　期

底图总号
签　字
日　期